製品図

品 番	品 名	タイプ	有効開口面積	有効天井面積
YY4022BS	ベガステップスリムBS	3尺	108cm²/本	17.28m²/本

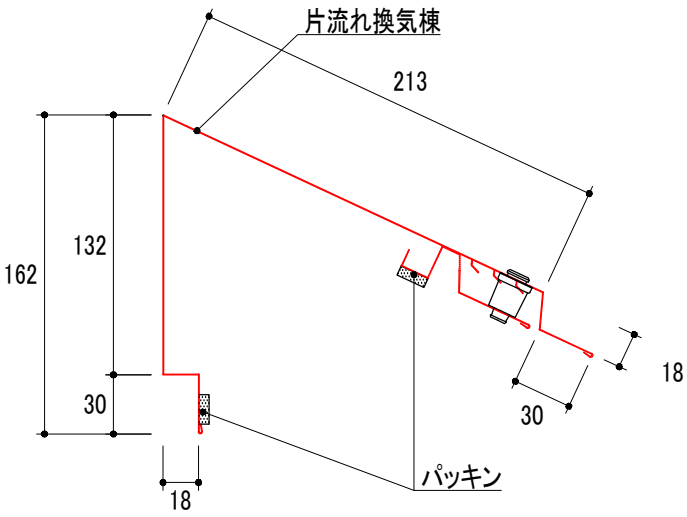

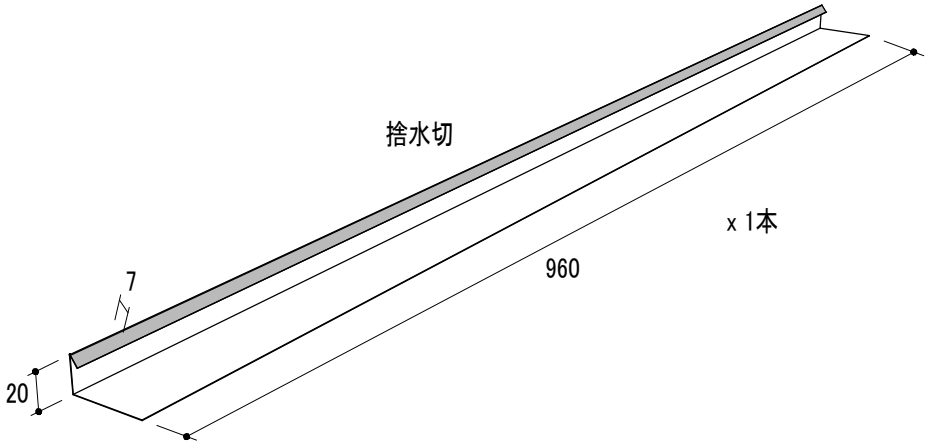

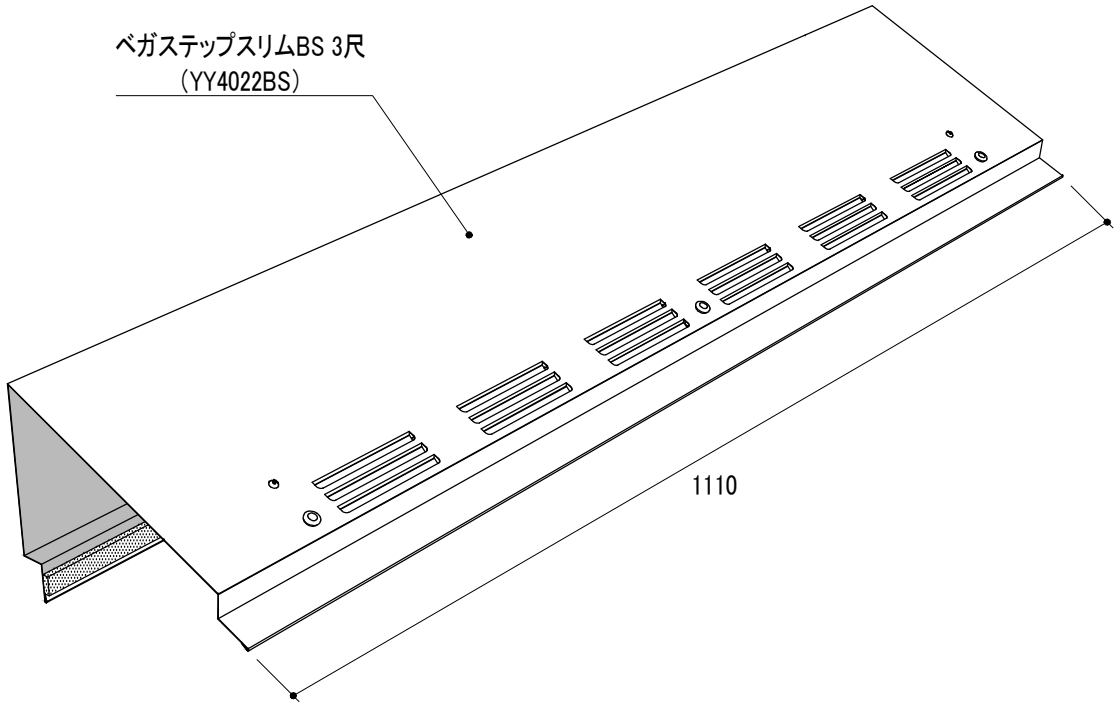

ビス

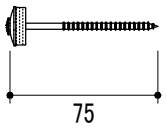

x 4本

改訂		材 質	日 付	縮 尺	品 名	承 認	作 図	
		ガルバリウムカラー鋼板	2022.01.24	S=1/4	ベガステップスリムBS		塚本	hauseco
		板 厚	図面No	長 さ	品 番			
		0.35mm	PD_YY4022BS_0	1110mm	YY4022BS			