製品図

品 番	品 名	タイプ	有効開口面積	有効天井面積
YY3001BC	スピカBC	1.5尺	108cm²/本	9.72m²/本

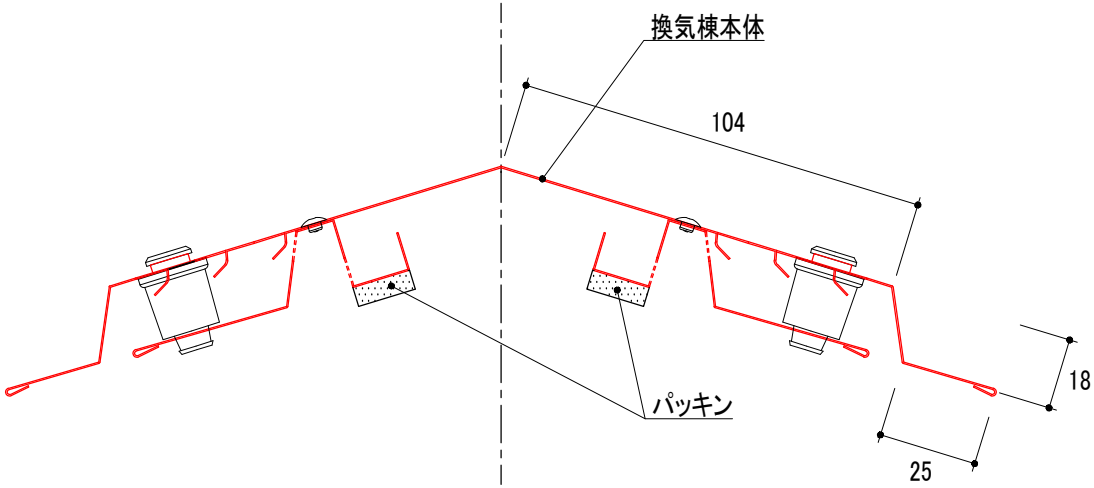

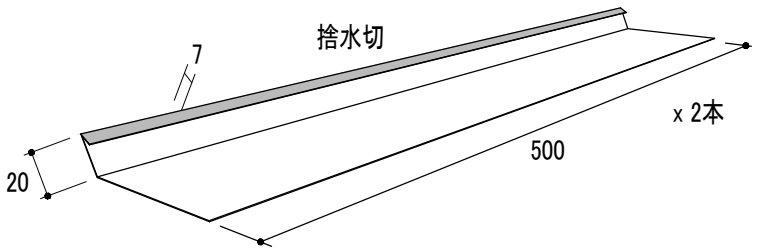

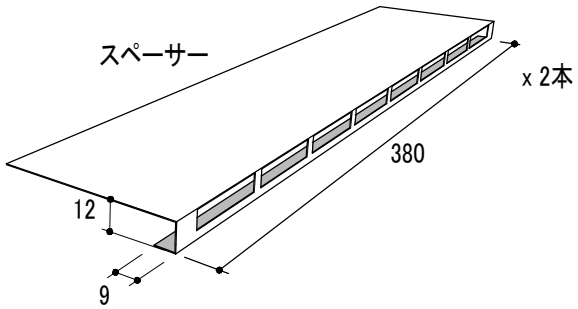

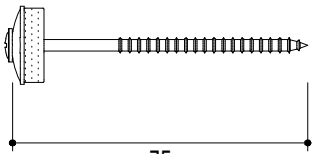

ビス

x 5本

75

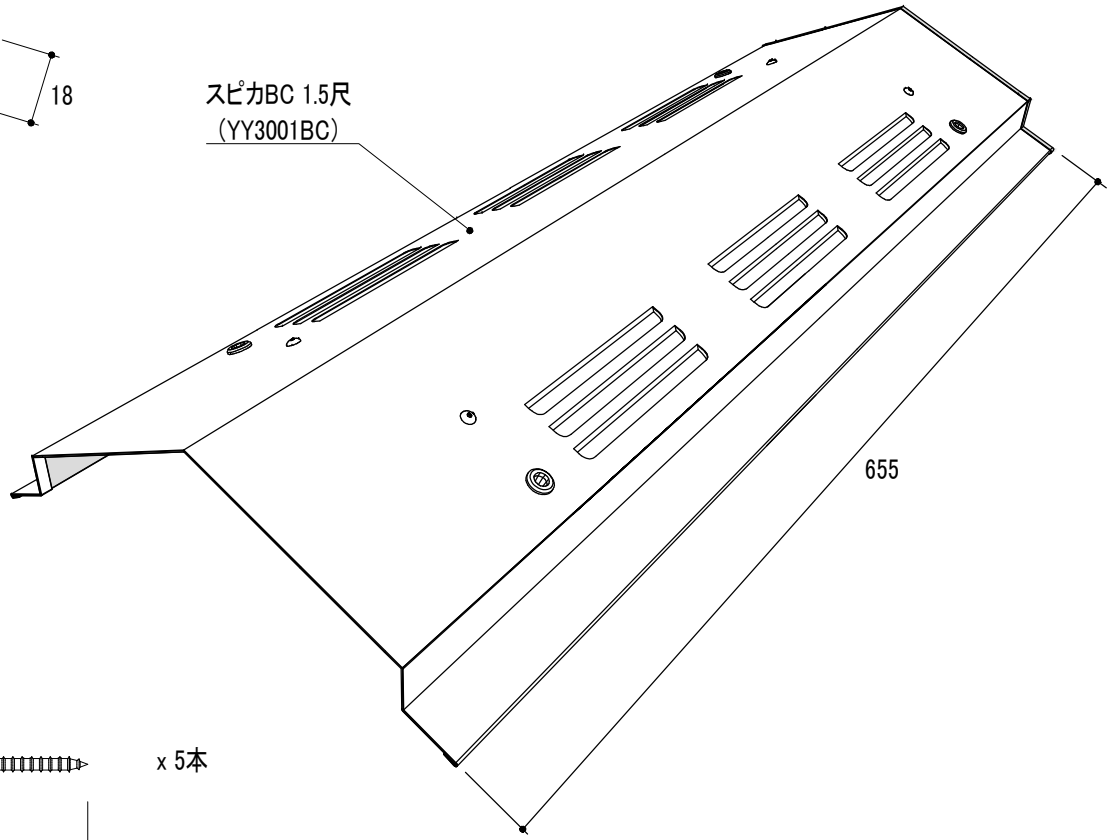

改訂		材 質	日 付	縮 尺	品 名	承 認	作 図	
		ガルバリウムカラー鋼板	2020.08.18	S=1/2	スピカBC 1.5尺		塚本	hauseco
		板 厚	図面No	長 さ	品 番			
		0.35mm	PD_YY3001BC_0	655mm	YY3001BC			